+7 mm
PRINT & design
Stwórz własny projekt
Roll-up 85x200
Visible Area: 850x2000mm
Graphic Size: 850x2000mm
Artwork Size: 850x2037mm
+30 mm

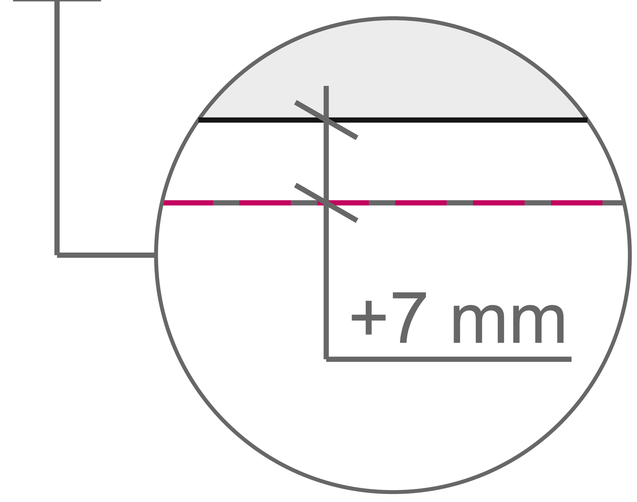


PRINT & design

Stwórz własny projekt

Roll-up 120x200

Visible Area: 1200x2000mm

Graphic Size: 1200x2000mm
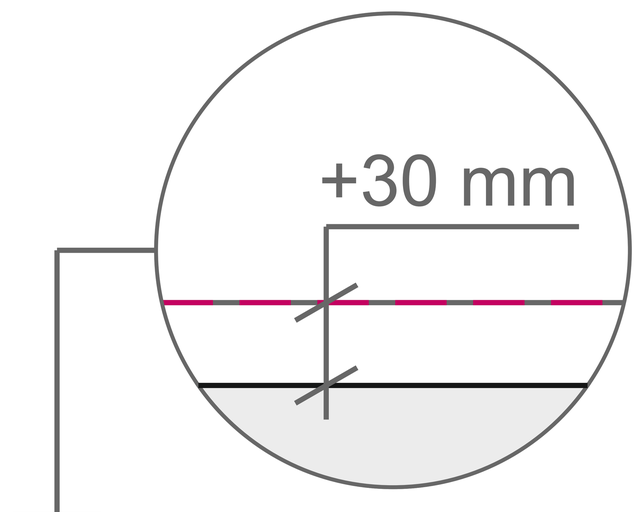
Artwork Size: 1200x2037mm